セレクト35BD−41B（G・S）

付属ねじ
手すり取付：⊕　丸皿ﾀｯﾋﾟﾝｸﾞ3.5×20溝付　2本
ﾌﾞﾗｹｯﾄ取付：⊕　皿ﾀｯﾋﾟﾝｸﾞ3.5×40溝付　4本

35出幅調整ﾌﾞﾗｹｯﾄ詳細図

BD-41B(G･S)

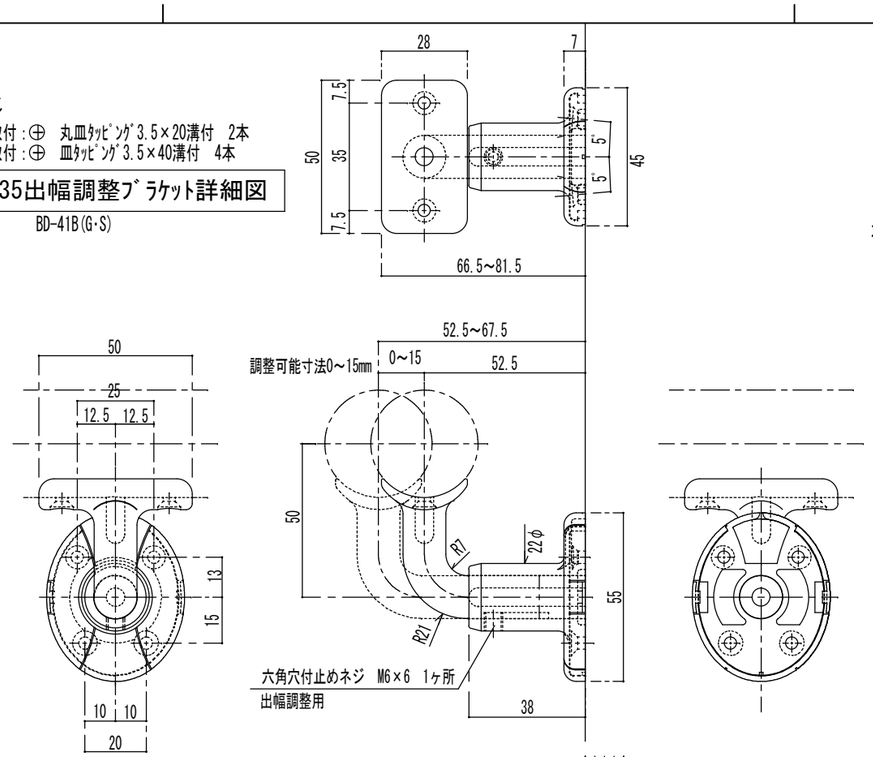

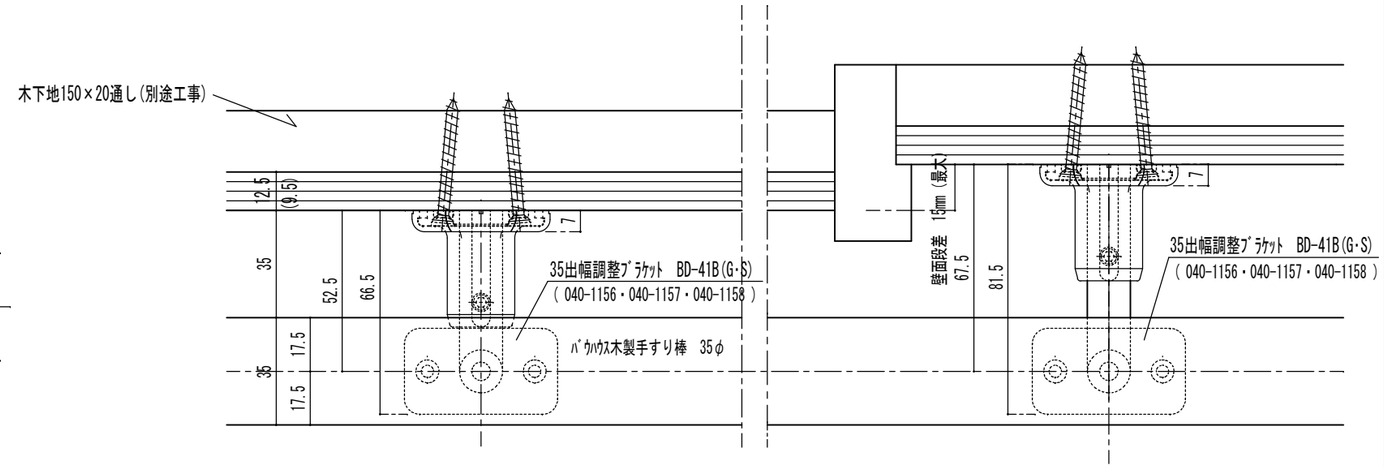

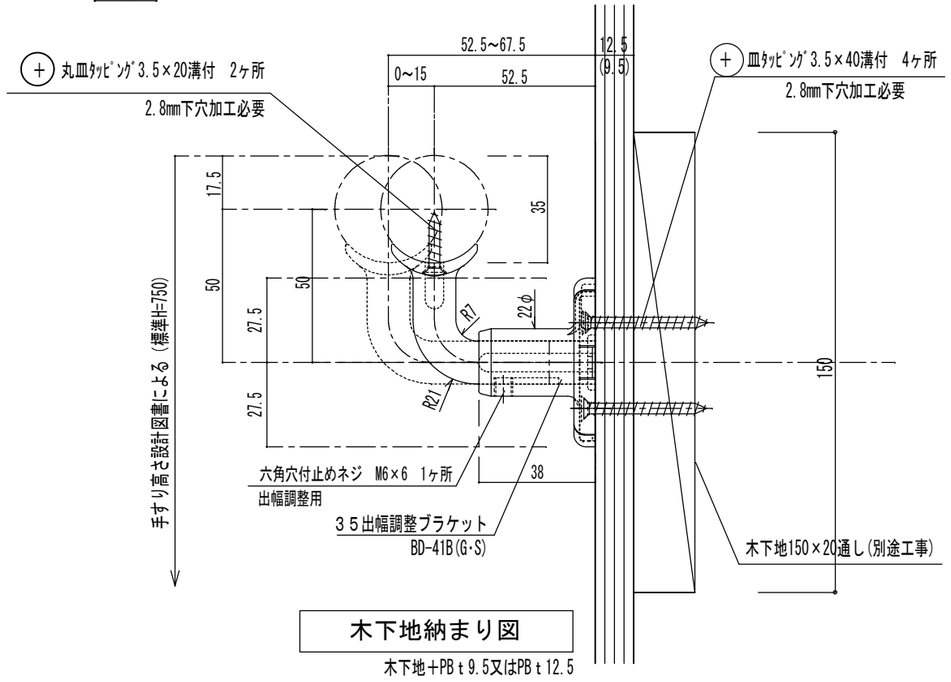

木下地納まり図

木下地＋PB t 9.5又はPB t 12.5

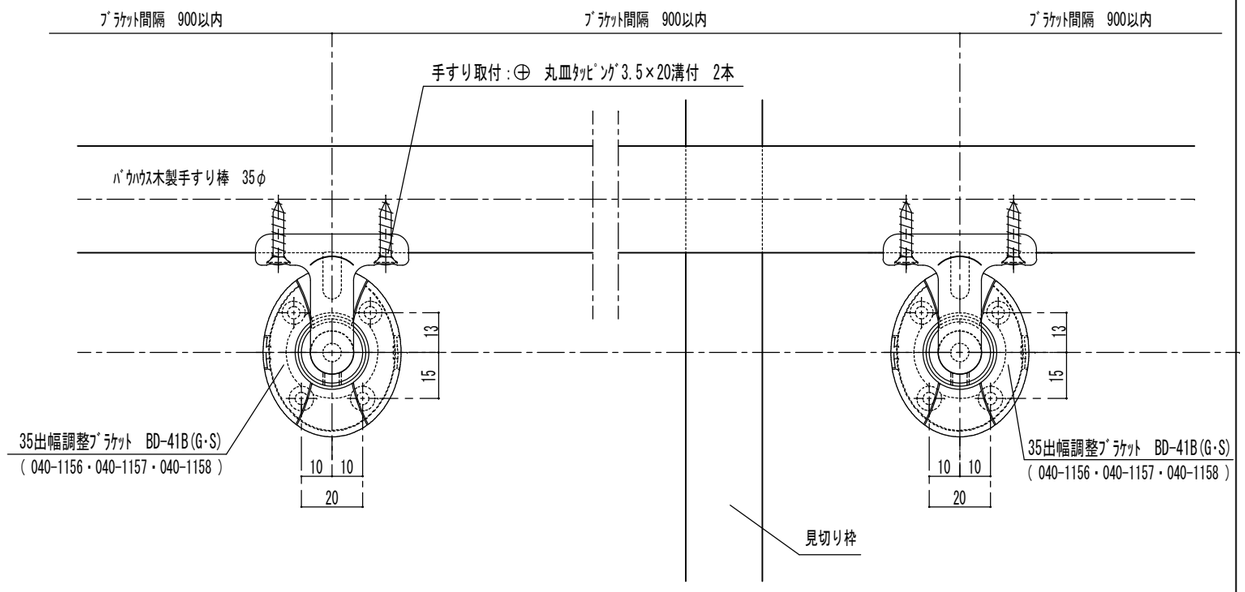

注意　金具を手すり棒や柱等にﾋﾞｽ止めする際には必ず下穴をあけてください。

品番	名称	数量	材質	表面処理	備考

記事：木下地納まり図

名称	ﾊﾞｳﾊｳｽｾﾚｸﾄ出幅調整納まり詳細図 形式　笠木:ﾊﾞｳﾊｳｽ手すり棒35φ ﾌﾞﾗｹｯﾄ：BD-41B(G･S)	製図月日	07.12.22	承認	検図
図番	BD-41B(G･S)	尺度	1/2	設計	製図

マツ六株式会社
MaZROC CO.,LTD.